## 測 定 部

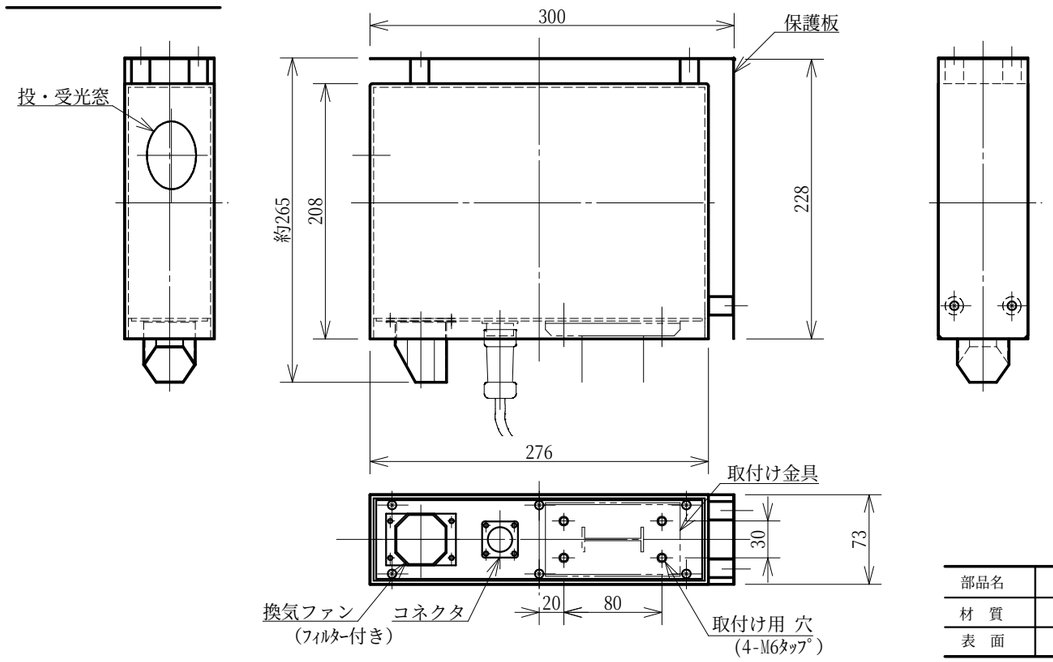


| 部品名 | 外 箱 | 保 護 板 |
|---|---|---|
| 材 質 | ＡＢＳ樹脂 | アルミ板 |
| 表 面 | 5Y7/1塗装 | 5Y7/1塗装 |

## データ処理装置

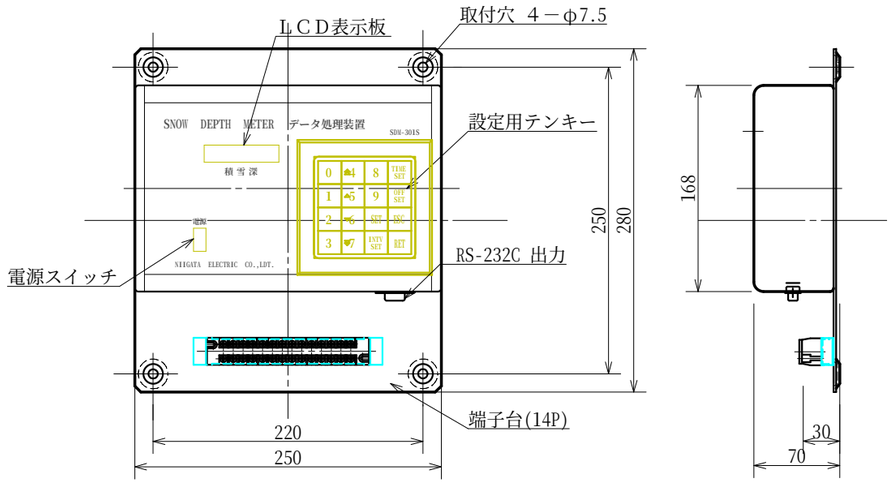


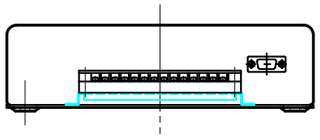

| 部品名 | ケース・カバー | シャーシー |
|---|---|---|
| 材 質 | アルミ板 | ＳＰＣ－１ |
| 表 面 | (ﾊﾟﾈﾙ)ｱﾙﾏｲﾄ処理 | 5Y7/1塗装 |

縮 尺 ： 1／5

## ブロック・接続図

### <測 定 部>

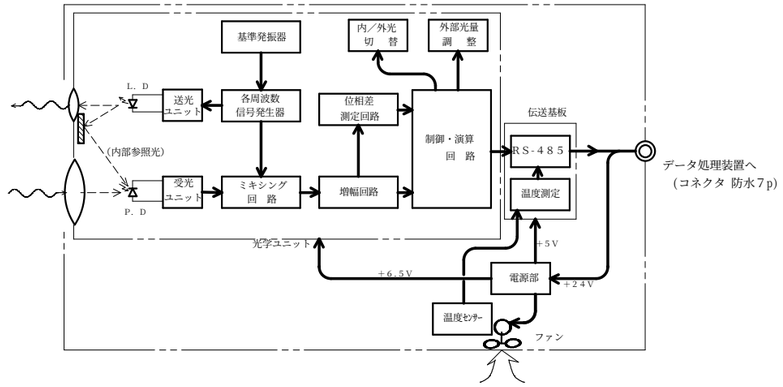


### <データ処理装置>

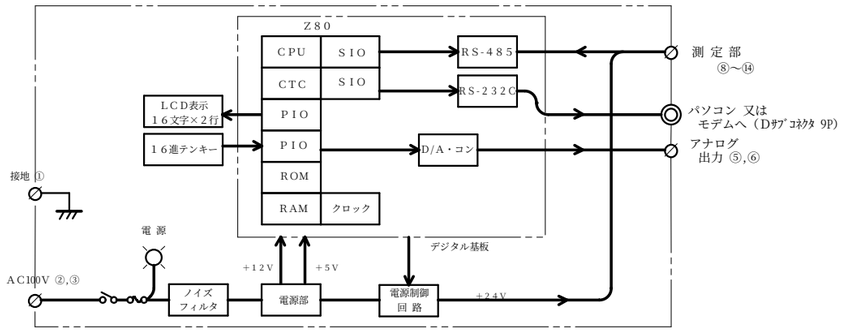


## 端子台・接続図

### <データ処理装置>

<端子台 14P>

| ① | ② | ③ | ④ | ⑤ | ⑥ | ⑦ | ⑧ | ⑨ | ⑩ | ⑪ | ⑫ | ⑬ | ⑭ |
|---|---|---|---|---|---|---|---|---|---|---|---|---|---|
| 接地 | 電源 | | N.C | 出力 | | N.C | 測定部 | | | | | | シールドワイヤ |
| | AC.100V | | | DC.0～5V | | | 黒(白) | 黒 | 赤(白) | 赤 | 緑(白) | 緑 | |

<RS-232C D-sub 9-P>

| ピンNo. | 信号名 | 伝送方向 |
|---|---|---|
| ③ | TX | → |
| ② | RD | ← |
| ⑦ | RTS | → |
| ⑧ | CTS | ← |
| ⑤ | GND | — |
| ① | CD | ← |
| ④ | DTR | → |
| その他 | N.C | |

| | | | |
|---|---|---|---|
| 品名 | 積 雪 深 計 | | |
| 材質 | | 品番 | SDM-301S |
| 表面 | | 図番 | |
| 承 認 | 検 図 | 製 図 | |
| 丸山 | 加藤 | 石丸 | 新潟電機株式会社 |