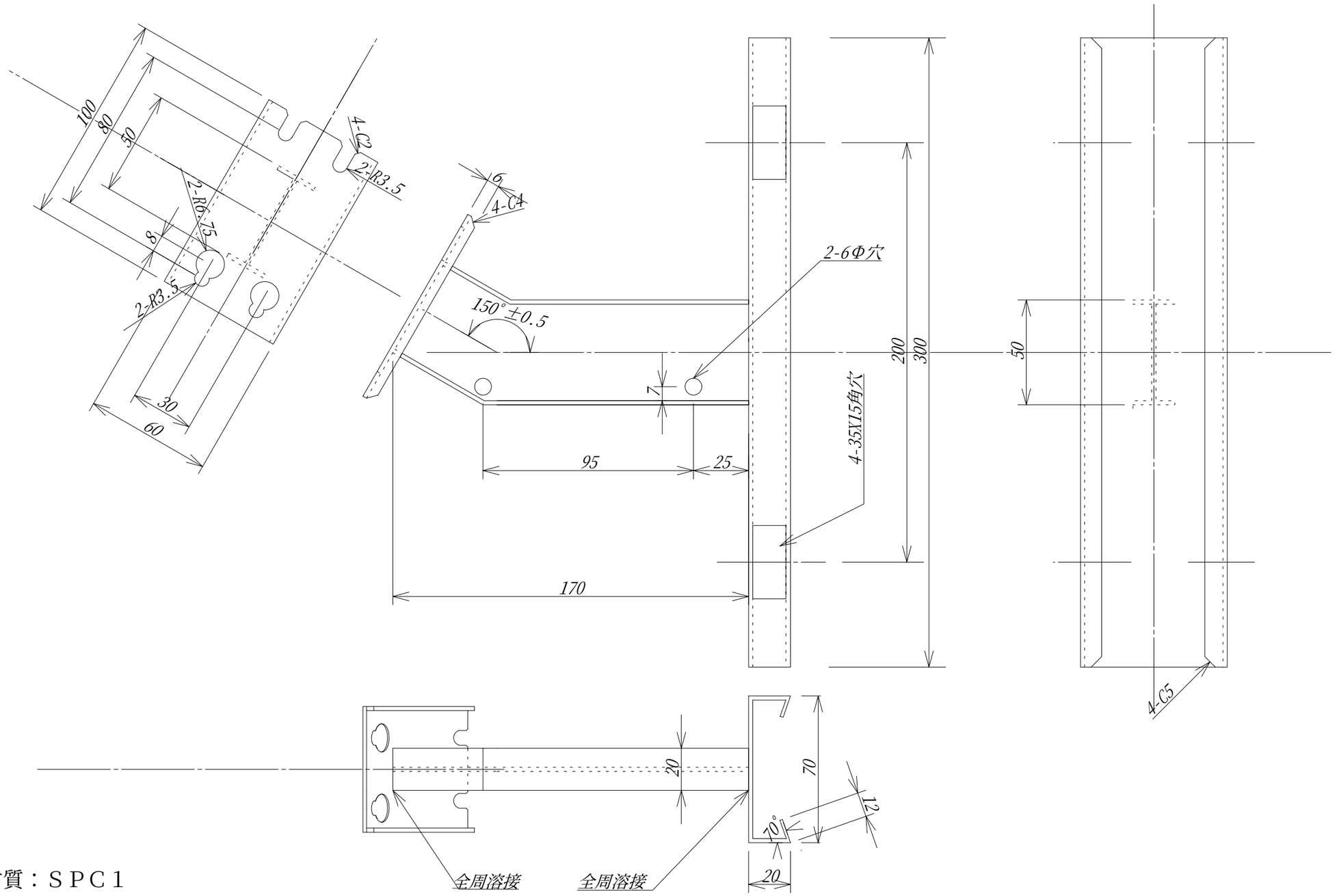

材質：ＳＰＣ１

寸法：２ｔ

表面仕上：溶融亜鉛メッキ

数量：　　個

尺度：１／２

品名	SDM-301取付金具		
材質		品番	
表面		図番	
承認	検図	製図	
		加藤	新潟電機株式会社